ГОСТ 19384—74

МЕЖГОСУДАРСТВЕННЫЙ СТАНДАРТ

ШТЫРИ КРЕПЕЖНЫЕ ДЛЯ СТЕРЖНЕВЫХ ЯЩИКОВ

КОНСТРУКЦИЯ И РАЗМЕРЫ

Издание официальное

БЗ 8—99

ИПК ИЗДАТЕЛЬСТВО СТАНДАРТОВ
Москва

УДК 621.88:621.743.073:006.354 Группа Г21

М Е Ж Г О С У Д А Р С Т В Е Н Н Ы Й С Т А Н Д А Р Т

ШТЫРИ КРЕПЕЖНЫЕ ДЛЯ СТЕРЖНЕВЫХ ЯЩИКОВ

Конструкция и размеры

Fixing pins for core boxes.
Design and dimensions

ГОСТ 19384—74

Взамен МН 978—60

ОКСТУ 3969

Постановлением Государственного комитета стандартов Совета Министров СССР от 11 января 1974 г. № 89 дата введения установлена

01.01.75

Ограничение срока действия снято по протоколу № 2—92 Межгосударственного Совета по стандартизации, метрологии и сертификации (ИУС 2—93)

1. Конструкция и размеры крепежных штырей должны соответствовать указанным на чертеже и в таблице.

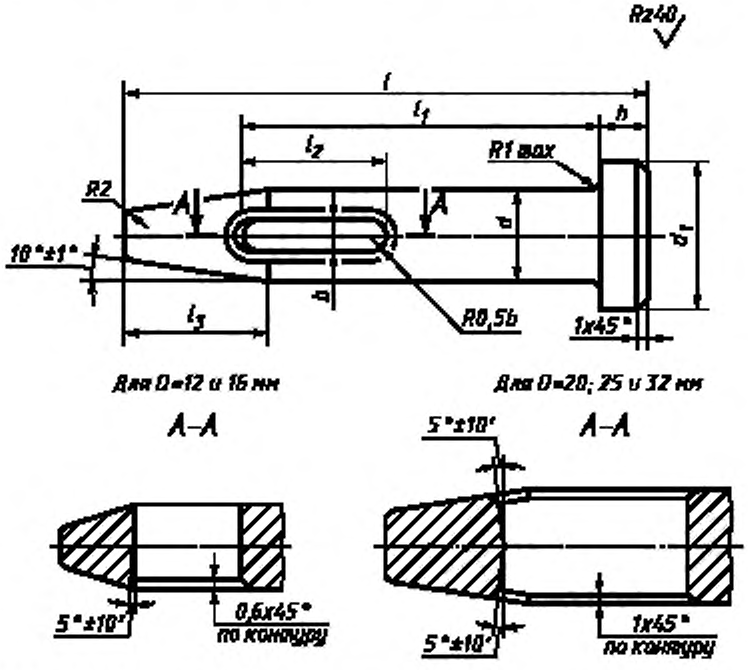

Примечание. Для d с предельными отклонениями по e8 шероховатость поверхности Ra = 1,25 мкм.

Издание официальное **Перепечатка воспрещена**

★

Издание (август 2002 г.) с Изменениями № 1, 2, утвержденными в июле 1980 г., марте 1987 г. (ИУС 9—80, 6—87)

© Издательство стандартов, 1984
© ИПК Издательство стандартов, 2002

Размеры в мм

Обозначение штырей	Применяемость	d		d_1	l	l_1 h11	l_2	l_3	b	h	Масса, кг
		h12	e8								
0292-0431		12	—	22	80	57	22	17	4	6	0,07
0292-0432					90	67					0,08
0292-0433					100	77					0,09
0292-0434					110	87					0,10
0292-0435					120	97					0,12
0292-0436					140	117					0,14
0292-0437		—	12		80	57					0,07
0292-0438					90	67					0,08
0292-0439					100	77					0,09
0292-0441					110	87					0,10
0292-0442					120	107					0,12
0292-0443					140	117					0,14
0292-0444		16	—	28	95	67		20	6	8	0,15
0292-0445					105	77					0,17
0292-0446					115	87					0,19
0292-0447					130	102					0,23
0292-0448					150	122					0,27
0292-0449					170	142					0,31
0292-0451					190	162					0,35
0292-0452		—	16		95	67					0,15
0292-0453					105	77					0,17
0292-0454					115	87					0,19
0292-0455					130	102					0,23
0292-0456					150	122					0,27
0292-0457					170	142					0,31
0292-0458					190	162					0,35
0292-0561		20	—	34	110	75	30	30	6	10	0,23
0292-0459					115	80					0,24
0292-0562					120	85					0,25
0292-0461					125	90					0,26
0292-0563					130	95					0,27
0292-0462					135	100					0,28
0292-0463					140	105					0,29
0292-0464					145	110					0,30
0292-0465					155	120					0,31
0292-0466					165	130					0,34
0292-0467					185	150					0,40
0292-0468					210	175					0,48
0292-0469					235	200					0,55

Продолжение

Размеры в мм

Обозначение штырей	Применяемость	d h12	d e8	d_1	l	l_1 h11	l_2	l_3	b	h	Масса, кг
0292-0471		—	20	34	110	75	30	30	6	10	0,23
0292-0472					120	85					0,25
0292-0473					135	100					0,28
0292-0474					155	120					0,31
0292-0475					185	150					0,40
0292-0476					210	175					0,48
0292-0477					235	200					0,55
0292-0478		25	—	40	145	105	42		8	12	0,56
0292-0479					150	110					0,58
0292-0481					160	120					0,61
0292-0482					170	130					0,64
0292-0483					175	135					0,66
0292-0484					180	140					0,68
0292-0485					185	145					0,70
0292-0486					195	155					0,72
0292-0487					200	160					0,73
0292-0488					220	180					0,82
0292-0489					240	200					0,92
0292-0491		32		50	225	185	50		10	15	1,15
0292-0492					255	215					1,25
0292-0493					275	235					1,45

Пример условного обозначения крепежного штыря d = 12 мм с предельным отклонением по h12 l = 80 мм:

Штырь 0292-0431 по ГОСТ 19384—74

(Измененная редакция, Изм. № 1, 2).

2. Материал — сталь марки 45 по ГОСТ 1050—88. Для штырей с предельными отклонениями по h12 допускается замена на сталь марки 15 по ГОСТ 1050—88.

3. Неуказанные предельные отклонения размеров: отверстий — по H14, валов — по h14, остальных — $\pm \frac{IT14}{2}$.

2, 3. **(Измененная редакция, Изм. № 1).**

4. Технические условия — по ГОСТ 19410—74.

(Измененная редакция, Изм. № 2).

5. Маркировать: наименование и обозначение штыря, обозначение стандарта и товарный знак предприятия-изготовителя. Маркировку наносить на тару или упаковку для партии штырей одного типоразмера.

Редактор *М.И. Максимова*
Технический редактор *Н.С. Гришанова*
Корректор *А.С. Черноусова*
Компьютерная верстка *А.Н. Золотаревой*

Изд. лиц. № 02354 от 14.07.2000. Сдано в набор 10.09.2002. Подписано в печать 07.10.2002. Усл.печ.л. 0,47. Уч.-изд.л. 0,37. Тираж 123 экз. С 7693. Зак. 834.

ИПК Издательство стандартов, 107076 Москва, Колодезный пер., 14.
http: //www.standards.ru e-mail: info@standards.ru
Набрано в Издательстве на ПЭВМ
Филиал ИПК Издательство стандартов — тип. "Московский печатник", 103062 Москва, Лялин пер., 6.
Плр № 080102