УДК 621.643.4:006.354 Группа Г18

ГОСУДАРСТВЕННЫЙ СТАНДАРТ СОЮЗА ССР

# СОЕДИНЕНИЯ ТРУБОПРОВОДОВ С ШАРОВЫМ НИППЕЛЕМ ПЕРЕБОРОЧНЫЕ

Конструкция

Partition tube connections with ball nipple. Construction

ГОСТ 24502—80

ОКП 41 9300

Срок действия с 01.01.1982
до 01.01.2000

1. Настоящий стандарт распространяется на переборочные соединения трубопроводов с шаровым ниппелем разборные (исполнение 1) и приварные (исполнение 2) с углом конуса штуцера 24°.

2. Конструкция и основные размеры соединений трубопроводов должны соответствовать указанным на чертеже и в таблице.

*Исполнение 1*

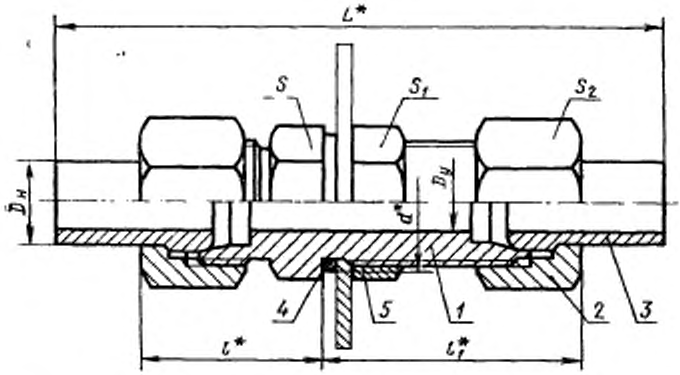


Издание официальное

★

*Переиздание с изменением*

Настоящий стандарт не может быть полностью или частично воспроизведен, тиражирован и распространен без разрешения Госстандарта СССР

*Исполнение 2*

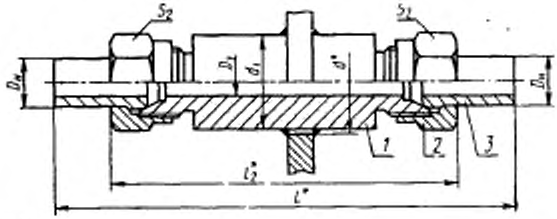


* Размеры для справок.

*1* — штуцер по ГОСТ 21872—78; *2* — накидная гайка по ГОСТ 23353—78; *3* — шаровой ниппель по ГОСТ 23355—78; *4* — прокладка по ГОСТ 23358—87; *5* — контргайка по ГОСТ 15803—76

**Размеры, мм**

| Группа | Наружный диаметр трубы $D_н$ | Условный проход $D_у$ | $d$ для исполнения 1 | $d$ для исполнения 2 | $d_1$ | $L$ для исполнения 1 | $L$ для исполнения 2 | $l$ | $l_1$ | $l_2$ | Размеры «под ключ» $S$ | $S_1$ | $S_2$ | Масса 1000 шт., кг, не более для исполнения 1 | Масса 1000 шт., кг, не более для исполнения 2 |
|---|---|---|---|---|---|---|---|---|---|---|---|---|---|---|---|
| 2 | 6 | 4 | 13 | — | — | 102 | — | 23 | 43 | — | 17 | 17 | 14 | 77 | — |
| | 8 | 6 | 15 | — | — | 107 | — | 24 | | — | 19 | 19 | 17 | 109 | — |
| | 10 | 8 | 17 | — | — | 114 | — | 26 | 44 | — | 22 | 22 | 19 | 145 | — |
| | 12 | 10 | 19 | — | — | 119 | — | 26 | 45 | — | 24 | 24 | 22 | 189 | — |
| | 15 | 12 | 23 | — | — | 128 | — | 29 | 47 | — | 27 | 30 | 27 | 309 | — |
| | (16) | 12 | 25 | — | — | 128 | — | 29 | | — | 32 | 32 | 30 | 382 | — |
| | 18 | 15 | 28 | — | — | 134 | — | 32 | 50 | — | | 36 | 32 | 441 | — |
| | 22 | 20 | 31 | — | — | 139 | — | 36 | 54 | — | 36 | 41 | 36 | 572 | — |
| | 28 | 25 | 37 | — | — | 145 | — | 39 | 58 | — | 41 | 46 | 41 | 764 | — |
| | (34) | 32 | 47 | — | — | 157 | — | 43 | 61 | — | 50 | 55 | 50 | 1173 | — |
| | 35 | 32 | 47 | — | — | 157 | — | 43 | | — | | | | 1158 | — |
| | 42 | 40 | 54 | — | — | 157 | — | 44 | | — | 60 | 65 | 60 | 1547 | — |
| 3 | 6 | 3 | 15 | — | — | 109 | — | 28 | 45 | — | 19 | | 17 | 121 | — |
| | 8 | 4 | 17 | — | — | 114 | — | 29 | | — | 22 | | 19 | 162 | — |
| | 10 | 5 | 19 | 21 | 19 | 121 | 152 | 32 | 47 | 110 | 24 | | 22 | 224 | 260 |

*Продолжение*

Размеры, мм

| Группа | Наружный диаметр трубы $D_н$ | Условный проход $D_у$ | $d$ для исполнения 1 | $d$ для исполнения 2 | $d_1$ | $L$, для исполнения 1 | $L$, для исполнения 2 | $l$ | $l_1$ | $l_2$ | Размеры «под ключ» $S$ | Размеры «под ключ» $S_1$ | Размеры «под ключ» $S_2$ | Масса 1000 шт., кг, не более для исполнения 1 | Масса 1000 шт., кг, не более для исполнения 2 |
|---|---|---|---|---|---|---|---|---|---|---|---|---|---|---|---|
| 3 | 12 | 6 | 21 | 23 | 21 | 126 | 156 | 32 | 48 | 110 | 27 | | 24 | 279 | 315 |
| | 14 | 8 | 23 | 26 | 24 | 134 | 160 | 35 | 51 | 112 | 30 | | 27 | 369 | 404 |
| | 16 | 10 | 25 | 27 | 25 | 136 | | 37 | | | 32 | | 30 | 433 | 450 |
| | 20 | 12 | 31 | 34 | 32 | 147 | 174 | 43 | 58 | 128 | 41 | | 36 | 713 | 750 |
| | 25 | 15 | 37 | 40 | 38 | 155 | 177 | 45 | 61 | | 46 | | 46 | 1113 | 1145 |
| | 30 | 20 | 44 | 47 | 45 | 162 | | 49 | 66 | 130 | 50 | | 50 | 1538 | 1511 |
| | 38 | 25 | 54 | 55 | 53 | 171 | 181 | 55 | 71 | 136 | 60 | 65 | 60 | 2334 | 2118 |

Примечания:

1. Размеры, приведенные в скобках, непредпочтительны.
2. Масса приведена для соединения с медной прокладкой.

Пример условного обозначения соединения группы 3 исполнения 1 с $D_н$=10 мм:

*Соединение 3—1—10 ГОСТ 24502—80*

То же, исполнения 2:

*Соединение 3—2—10 ГОСТ 24502—80*

1, 2. **(Измененная редакция, Изм. № 1).**

3. Условные давления для каждой группы соединений приведены в рекомендуемом приложении 1 к ГОСТ 22525—77.

4. Технические требования, правила приемки, методы испытаний, маркировка, упаковка, транспортирование и хранение — по ГОСТ 15763—91.

## ИНФОРМАЦИОННЫЕ ДАННЫЕ

1. **РАЗРАБОТАН И ВНЕСЕН** Государственным комитетом СССР по стандартам

**РАЗРАБОТЧИКИ**

Б. В. Максимовский; Г. В. Поляков, канд. техн. наук; С. А. Суховодова

2. **УТВЕРЖДЕН И ВВЕДЕН В ДЕЙСТВИЕ** Постановлением Государственного комитета СССР по стандартам от 30.12.80 № 6080

3. Срок проверки — 1998 г.

4. **ВЗАМЕН ГОСТ 20985—75; ГОСТ 22888—77**

5. **ССЫЛОЧНЫЕ НОРМАТИВНО-ТЕХНИЧЕСКИЕ ДОКУМЕНТЫ**

| Обозначение НТД, на который дана ссылка | Номер пункта |
|---|---|
| ГОСТ 15763—91 | 4 |
| ГОСТ 15803—76 | 2 |
| ГОСТ 21872—78 | 2 |
| ГОСТ 22525—77 | 3 |
| ГОСТ 23353—78 | 2 |
| ГОСТ 23355—78 | 2 |
| ГОСТ 23358—87 | 2 |

6. Проверен в 1989 г. Срок действия продлен до 01.01.2000 Постановлением Госстандарта СССР от 25.10.89 № 3180

7. Переиздание (май 1991 г.) с Изменением № 1, утвержденным в октябре 1989 г. (ИУС 2—90)