УДК 621.983.3.02-229.6-52:006.354

Группа Г22

ГОСУДАРСТВЕННЫЙ СТАНДАРТ СОЮЗА ССР

# УСТРОЙСТВА ДЛЯ ОЧИСТКИ ЛЕНТЫ

## Основные и присоединительные размеры

Strip cleaning devices.
Basic and coupling dimensions

# ГОСТ 21147—84

Взамен ГОСТ 21147—75

ОКП 39 6190

Постановлением Государственного комитета СССР по стандартам от 20 декабря 1984 г. № 4846 срок введения установлен

с 01.01.86

Несоблюдение стандарта преследуется по закону

1. Основные и присоединительные размеры устройств для очистки ленты должны соответствовать указанным на чертеже и в таблице.

Издание официальное

Перепечатка воспрещена

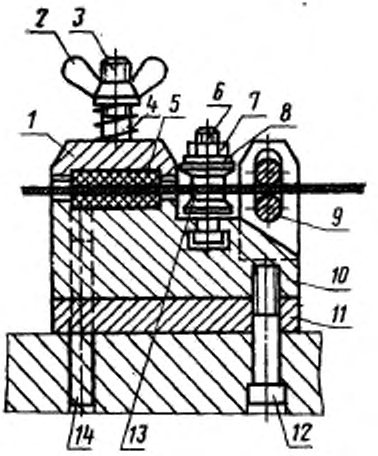


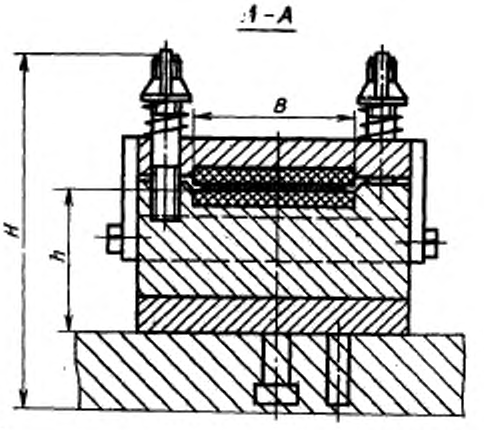


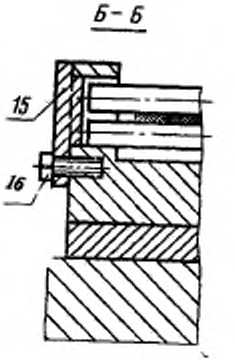


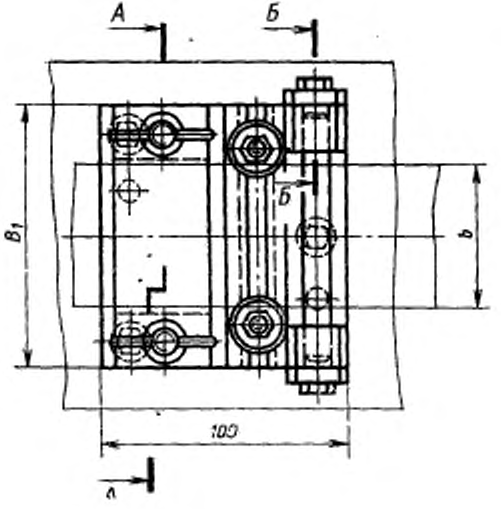


1—крышка; 2—гайка-барашек по ГОСТ 3032—76; 3—шпилька по ГОСТ 22036—76; 4—пружина по ГОСТ 18793—80; 5—прокладка; 6—болт по ГОСТ 7805—70; 7—гайка по ГОСТ 5927—70; 8—втулка; 9—валик; 10—стойка; 11—подкладка; 12—винт по ГОСТ 11738—84; 13—ролик; 14—штифт по ГОСТ 3128—70; 15—крышка; 16—болт по ГОСТ 7805—70

Размеры, мм

| Ширина штампуемого материала $b$ | Ширина прокладки $B$ | Ширина устройства $B_1$ | Установочные размеры | |
|---|---|---|---|---|
| | | | $H$ | $h$ |
| До 56 | 60 | 100 | 130 | 70 |
| | | | 140 | 85 |
| Св. 56 до 100 | 110 | 150 | 130 | 70 |
| | | | 140 | 85 |
| Св. 100 до 125 | 130 | 170 | 130 | 70 |
| | | | 140 | 85 |

## СОДЕРЖАНИЕ


8 + ГОСТ 21141—84 Механизмы валковые для подачи ленты шириной до 125 мм. Основные и присоединительные размеры . . . . . 1

3 + ГОСТ 21142—84 Механизмы валковые для подачи ленты шириной от 200 до 560 мм. Основные и присоединительные размеры . . . . . 7

4 + ГОСТ 21143—84 Механизмы ролико-клиновые для подачи ленты шириной до 125 мм. Основные и присоединительные размеры . . . . . 10

3 + ГОСТ 21144—84 Механизмы клино-ножевые для подачи ленты шириной до 125 мм. Основные и присоединительные размеры . . . . . 14

2 + ГОСТ 21145—84 Механизмы клещевые для подачи ленты шириной до 50 мм. Основные и присоединительные размеры . . . . . 17

3 + ГОСТ 21146—84 Механизмы клещевые для подачи ленты шириной до 71 мм. Основные и присоединительные размеры . . . . . 19

5 + ГОСТ 26390—84 Механизмы крючковые для подачи ленты шириной до 200 мм. Основные и присоединительные размеры . . . . . 22

3 + ГОСТ 26391—84 Механизмы шарико-клиновые для подачи проволоки диаметром от 1 до 3 мм. Основные и присоединительные размеры . 27

2 + ГОСТ 21147—84 Устройства для очистки ленты. Основные и присоединительные размеры . . . . . 30



Редактор *А. Л. Владимирова*
Технический редактор *В. И. Тушева*
Корректор *В. И. Варенцова*

Сдано в наб. 24.01.85 Подп. в печ. 22.03.85 4,0 усл. п. л. 4,5 усл. кр.-отт. 3,01 уч.-изд. л. Тираж 16000 Цена 15 коп.

Ордена «Знак Почета» Издательство стандартов, 123840, Москва, ГСП, Новопресненский пер., 3.
Калужская типография стандартов, ул. Московская, 256. Зак. 300